GMⅡ直管

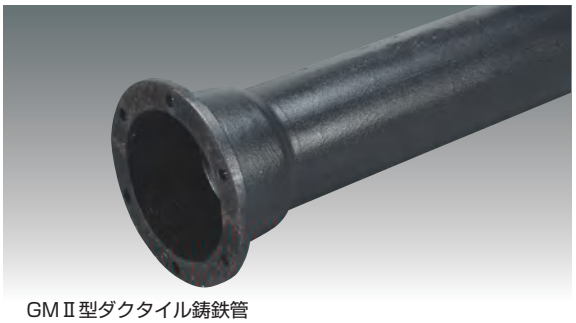

GMⅡ型ダクタイル鋳鉄管

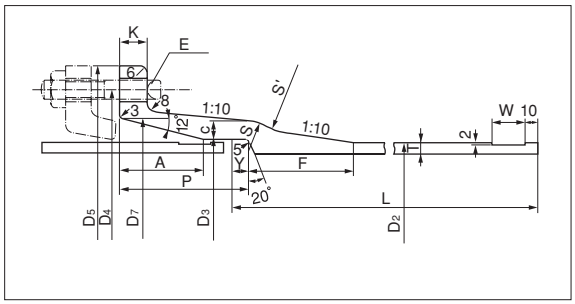

（単位：mm）

呼び (A)	管厚 T	実外径 D_2	各部寸法 D_3	D_4	D_5	D_7	C	F	S	S′	P	K	W	Y	A	E	ボルトの数	有効長 L	重量 (kg)
100	8.5	118.0	122.0	186	220	150.0	11	80	24	45	105	19	20	15	65	17	4	5000	111
150	8.5	169.0	173.0	241	275	201.0	12	80	24	45	105	20	20	15	65	17	6	5000	163
200	8.5	220.0	224.0	292	326	254.0	13	85	26	50	110	21	25	20	70	17	6	5000	215
300	8.5	322.8	326.8	399	433	356.8	14	85	26	55	115	23	25	5	70	17	8	6000	382

プレハブ短管 GM2-SP

GMⅡ型プレハブ短管

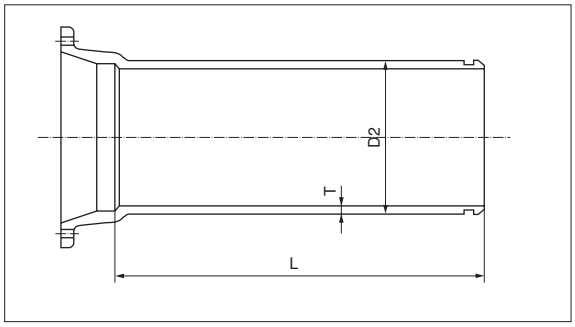

（単位：mm）

呼び(A)	管厚 T	外径 D_2	管長 L	重量(kg)
100	9	118.0	785	24.2
150	10	169.0	785	38.1
200	10	220.0	780	50.4
300	12	322.8	795	88.5

90° ベンド GM2-90BE

GMⅡ型90° ベンド

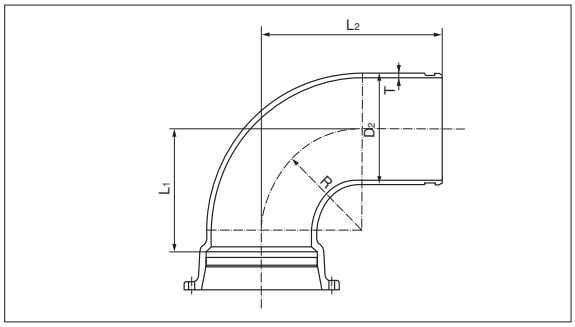

（単位：mm）

呼び(A)	管厚 T	外径 D_2	各部寸法 R	L_1	L_2	重量(kg)
100	9	118.0	110	145	300	15.7
150	10	169.0	140	175	340	26.3
200	10	220.0	165	200	370	38.3
300	12	322.8	225	285	440	74.5